料号 Part NO.	品名 Parts Name	
31-HIWA-160STBREC4	汽车扎带	160STBREC4

T50SOSEC13E

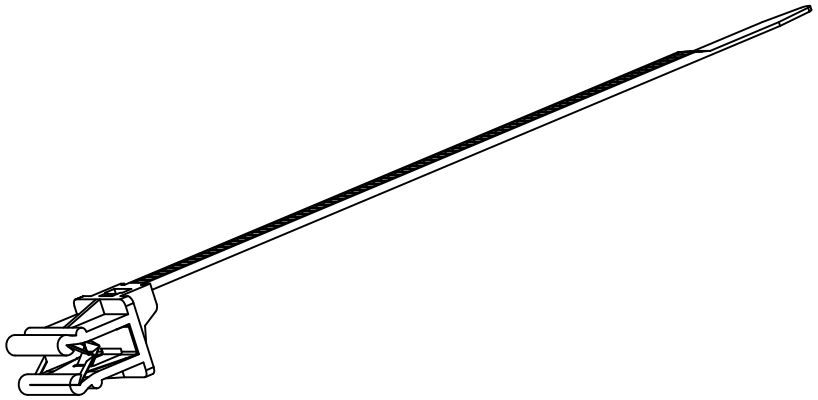

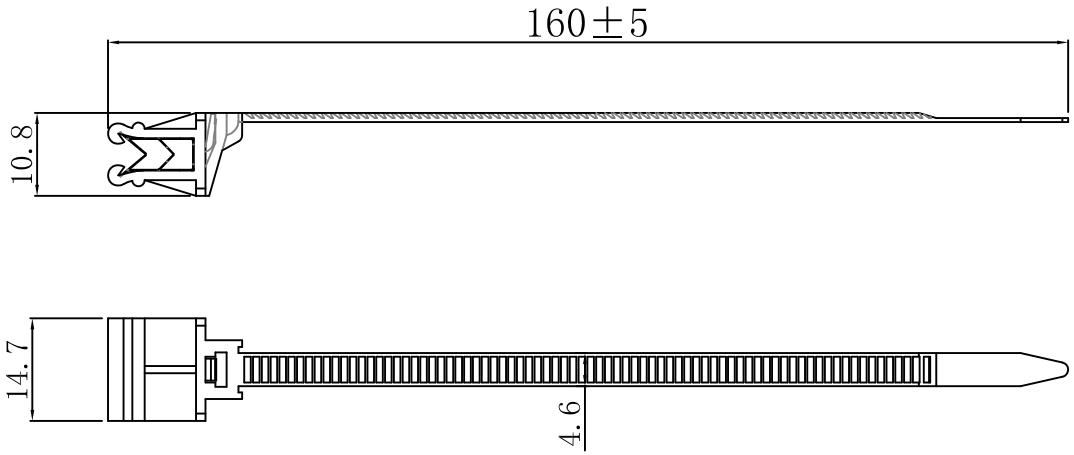

材质：采用UL认证尼龙66，防火等级94V-2,锰钢镀达克罗金属片、耐酸、 耐腐蚀、绝缘性好、不宜老化、承受力强。
温度：可达85℃。
适用基板厚度：1-3
单位：MM
L：±5
颜色：黑色；

苏州惠华电子科技有限公司 技术质量部

未经许受权不得修改和复印
该知识产权属于技术质量部;

DIMENSION	TOLERANCES
0.0 0.00	±0.50

FRIST ANGLE PROJ

LTR.	REVISION RECORD	DWG. BY	CHK. BY	DATE
A	NEW PART	sullivan	zy.wang	2010/02/08

DWG. BY	liu liang	UNIT	mm
CHK. BY	sullivan	REV.	A
APP. BY	wang zhiyan	DWG. NO.	31-HIWA-160STBREC

HIWA 惠华 苏州惠华电子科技有限公司