料号 Part NO.	品名/型号 Parts Name
34-HIWA-DLCBS-8-01	PC板间隔柱 DLCBS-8-01

PCB ⌀4.0

thickness 厚度：0.79-1.98

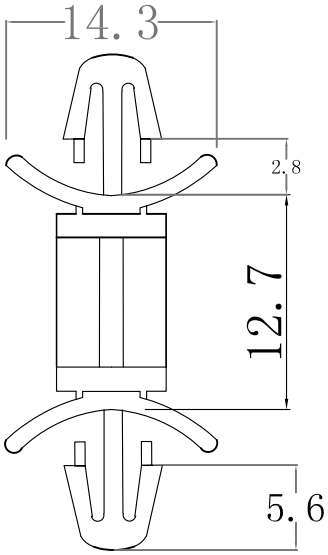

用途：固定PC板于机板上，免工具，容易拆卸；

材质：NYLON66(UL)

防火等级：94V-2

颜色：本色

公差要求：未标注公差±0.5

PCB ⌀4.0

thickness 厚度：0.79-1.98

苏州惠华电子科技有限公司 技术质量部

未经许受权不得修改和复印

该知识产权属于技术质量部；

DIMENSION	TOLERANCES
0.0 0.00	±0.50

FRIST ANGLE PROJ

LTR.	REVISION RECORD	DWG. BY	CHK. BY	DATE
A	NEW PART	sullivan	zy.wang	2010-02-08

DWG. BY	liu liang	UNIT	mm
CHK. BY	sullivan	REV.	A
APP. BY	wang zhiyan	DWG. NO.	HIWA/QR-JZ-34 -HIWA-DLCBS-8-01

HIWA 惠华 苏州惠华电子科技有限公司