料号 Part NO.	品名 Parts Name	
34-RCA-2.5	PC板间隔柱	RCA-2.5

PCB ϕ3.0
thickness 厚度：1.6

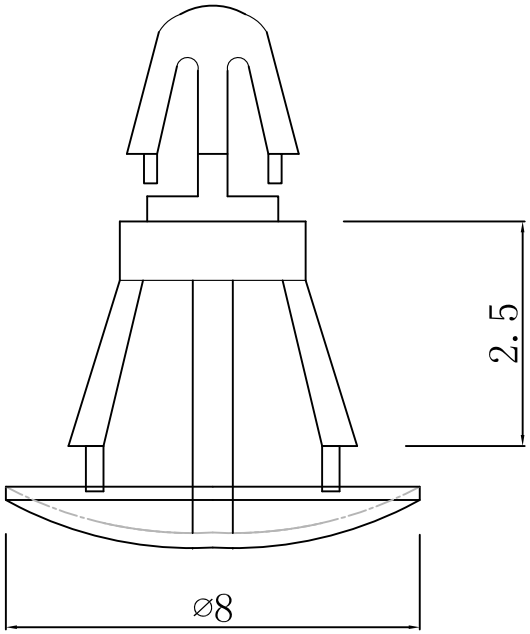

- MATERIAL: NYLON 66(UL)
- FLAME CLASS: 94V-2
- COLOR: NATURAL

用途：固定PC板于机板上，不会突出机板底部，外观美丽。

CHASSIS ϕ4.0
thickness 厚度：0.8-1.6

苏州惠华电子科技有限公司 技术质量部

未经许受权不得修改和复印
该知识产权属于技术质量部；

DIMENSION	TOLERANCES
0.0 0.00	±0.30
FRIST ANGLE PROJ	

LTR.	REVISION RECORD	DWG. BY	CHK. BY	DATE
A	NEW PART	sullivan	zy.wang	2010/02/08

DWG. BY	liu liang	UNIT	mm
CHK. BY	sullivan	REV.	A
APP. BY	wang zhiyan	DWG. NO.	HIWA/QR-JZ-34-RCA-2.5

HIWA 惠华 苏州惠华电子科技有限公司