料号 Part NO.	品名 Parts Name		适用电缆 Cable Range (mm)	螺纹外径 Thread O.D AG(mm)	螺纹长度 Thread Length GL (mm)	扳手直径 Spanner Size (mm)
39-HIWA-M63	电缆固定头	M63*1.5	29-35	63	15	64

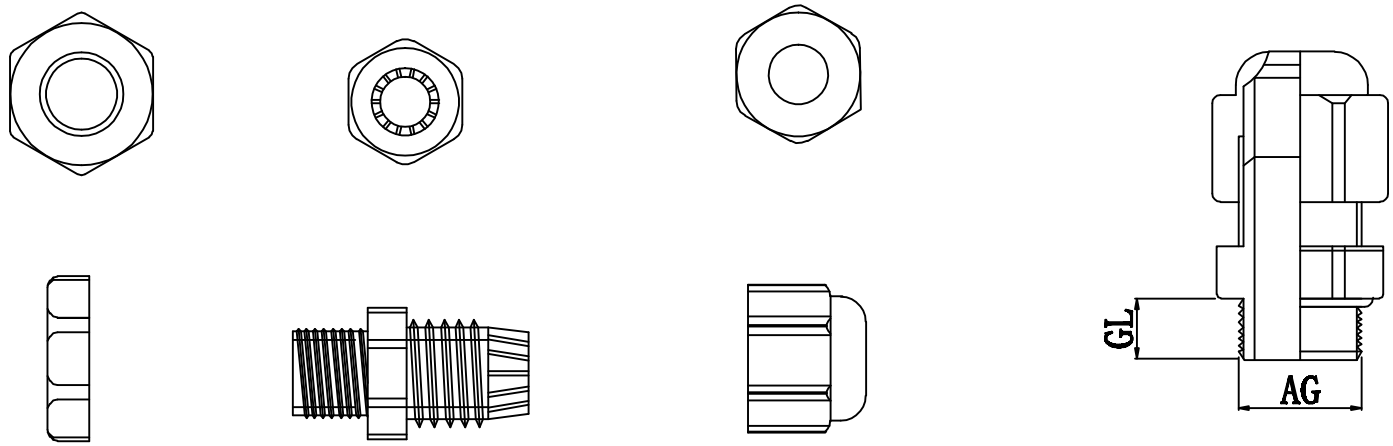

螺帽　　本体 夹紧爪　　迫紧头

材质：黄铜镀镍，UL认可的尼龙66，丁晴橡胶（NBR)耐候橡胶（EPDM）
特点：夹紧圈经特殊设计，拉力强，对电机不造成损伤
用途：一般机械控制箱、配电盘、机器、电器等电缆固定用
防护等级：IP68
环境温度：静态：-40° C至+100° C，短时至+120° C

苏州惠华电子科技有限公司 技术质量部

未经许受权不得修改和复印
该知识产权属于技术质量部;

DIMENSION	TOLERANCES
0.0 0.00	±1.0

FRIST ANGLE PROJ

LTR.	REVISION RECORD	DWG. BY	CHK. BY	DATE
A	NEW PART	sullivan	zy.wang	2010/02/08

DWG. BY	liu liang	UNIT	mm
CHK. BY	sullivan	REV.	A
APP. BY	zhiyan	DWG. NO.	HIWA/QR-JZ-39-HIWA-M64

HIWA 惠华 苏州惠华电子科技有限公司